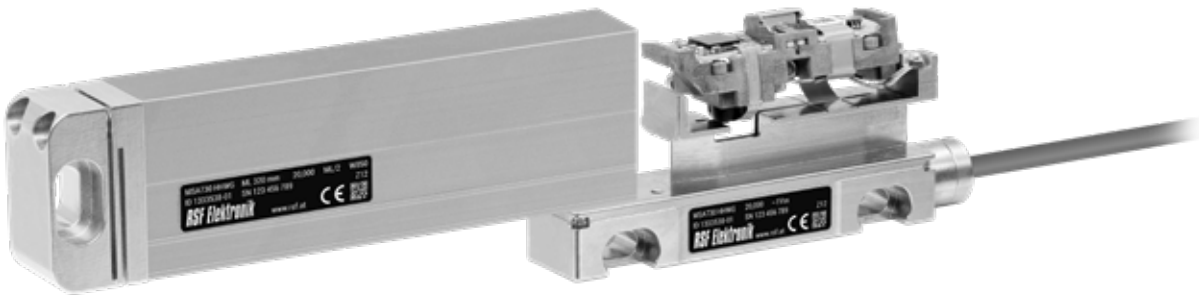

RSF Elektronik

AUSTAUSCHANLEITUNG
REPLACEMENT INSTRUCTIONS

MSA 7x0, MSA 8x0

ABTASTEINHEIT
READING HEAD

RSF Elektronik Ges.m.b.H. A-5121 Tarsdorf ▪ Tel. +43 (0)6278 / 8192-0 ▪ Fax +43 (0)6278 / 8192-79 ▪ e-mail: info@rsf.at | www.rsf.at

10/2021 ▪ Dok.Nr. D1363425-00-A-01

Sicherheitshinweise / *Safety notes*

Die Montage des Längenmessgeräts erfordert gute mechanische und elektronische Kenntnisse und eine präzise und sichere Arbeitsweise! Die Montage ist durch eine ausgebildete Fachkraft unter Einhaltung der örtlichen Sicherheitsbestimmungen durchzuführen!
The mounting of the linear encoder requires great mechanical and electronical knowledge; moreover precise and safe operation! Therefore, mounting should only be carried out by a qualified specialist in compliance with local safety regulations!

➲ Schalten Sie alle von der Montage bzw. Reparatur betroffenen Geräte /Maschinen / Anlagen vollständig ab! Trennen Sie die Geräte / Maschinen / Anlagen gegebenenfalls vom Stromnetz und machen Sie die Pneumatik drucklos!
Before mounting, switch off all the devices / machines / plants affected. If appropriate, isolate the devices / machines / plants from the mains and remove the pressure from pneumatic.

➲ Benützen Sie geeignete Schutzausrüstung für die Montage / Demontage (Handschuhe, Schutzbrille).
Wear suitable protective equipment for mounting / demounting (gloves, goggles).

➲ Beachten Sie die Handhabungsvorschriften für elektrostatisch gefährdete Bauelemente!
Observe precautions for handling of electrostatic sensitive devices!

- Reinigungsmittel / *Cleaning agents*

Erlaubt / *Allowed*	Verboten / *Prohibited*
Maßstab / *Scale*: Weiches, fusselfreies, **nicht scheuerndes** Putztuch / *Soft, lintfree, **not rubbing** cloth*	Scheuer- und Poliermittel *Abrasives, polishes*
Hochprozentige, alkoholische Reiniger oder Lösungsmittel, z. B. Aceton, (Iso)Propanol, Ethanol *High-proof alcoholic cleaners or solvents, e. g. acetone, (iso)propanol, ethanol*	Agressive oder korrosive Mittel, z. B. starke Säuren, Ammoniak *Agressive or corrosive media, e. g. strong acids, ammonia*
Kabel / *Cable*: Alkoholfreie Reiniger / *Non-alcoholic cleaner*	Aceton / *Acetone*, Ethanol

➲ Verlegen Sie das Anschlusskabel zur Steuerung so, dass es
- im Betrieb beim Abfahren der Messstrecke nicht hängen bleibt;
- nicht gequetscht, abgeknickt oder anderweitig beschädigt wird;
- nicht direkt neben Energieleitungen verläuft.

Lay the cable from the scanning head to the control in such a way that
- *it does not get caught up in operation when moving along the machine travel;*
- *it is not crushed, kinked or otherwise damaged;*
- *it does not run directly alongside power lines.*

Demontage / *Demounting*

Demontage rechter Seitendeckel
Removing right end cap

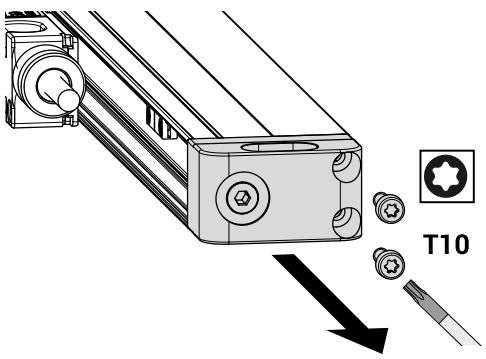

Reinigung Seitendeckel und Profil
Cleaning end cap and profile

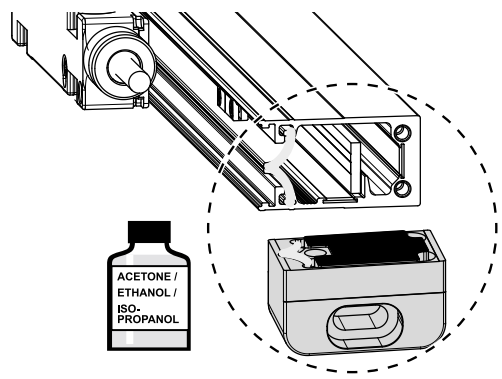

Komponenten sauber
Components clean

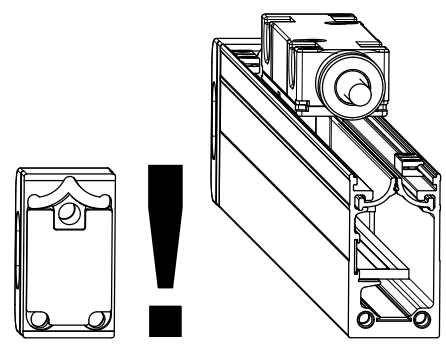

Bauteile nicht berühren
Components don't touch

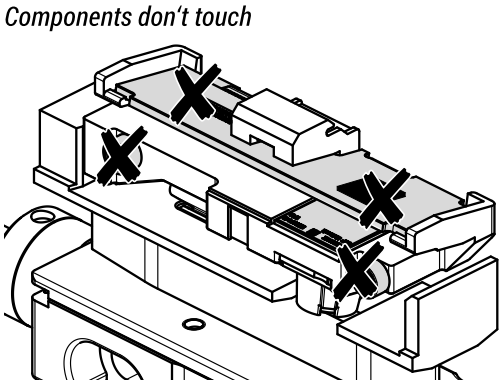

Handhabung
Handling

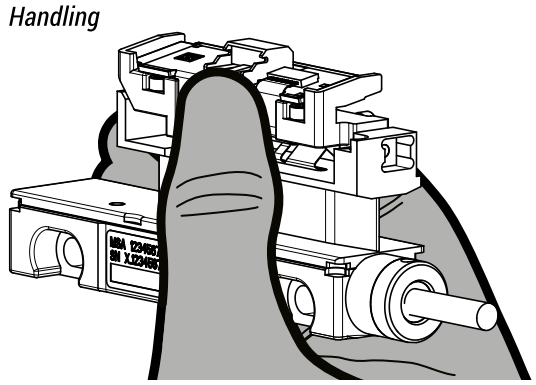

Abtasteinheit vorsichtig herausziehen
Carfully pull out the scanning unit

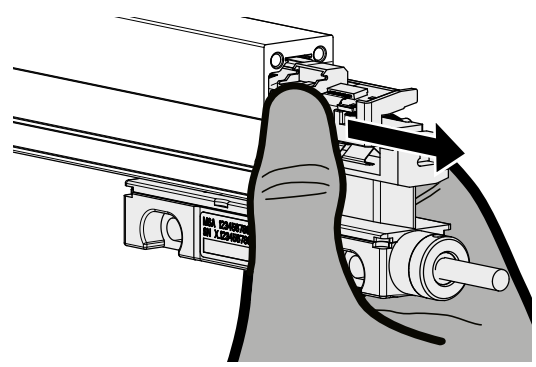

Montage / *Mounting*

Abtastplatte nur trocken reinigen
Clean scanning unit only dry!

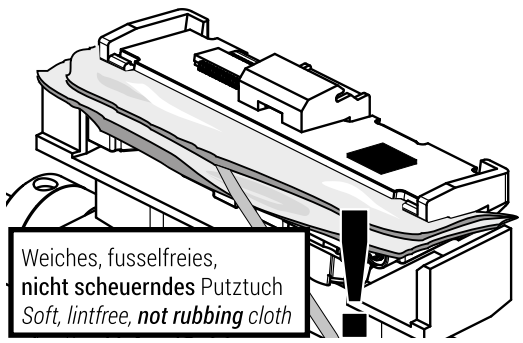

Dichtlippen mit Silikonöl einölen
Oil sealing lips with silicone oil

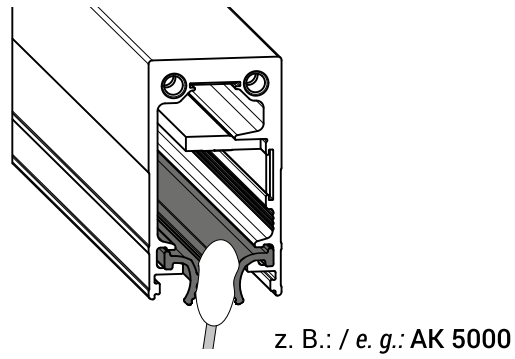

Dichtlippe aufstellen
Raise sealing lips

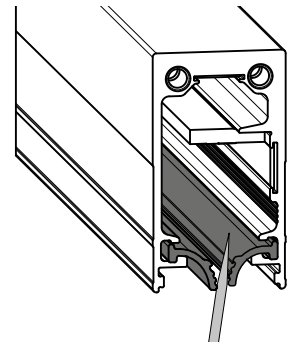

Abtasteinheit vorsichtig einschieben
Carfully insert the scanning unit

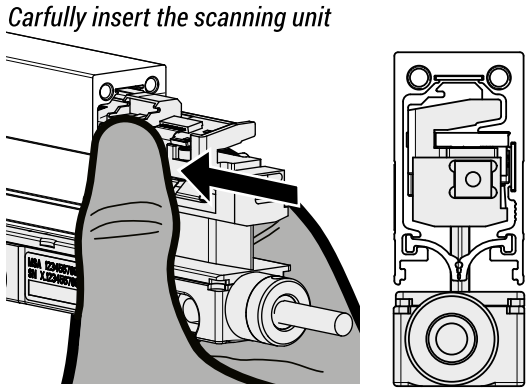

Stahlkugel beachten
Note the steel ball

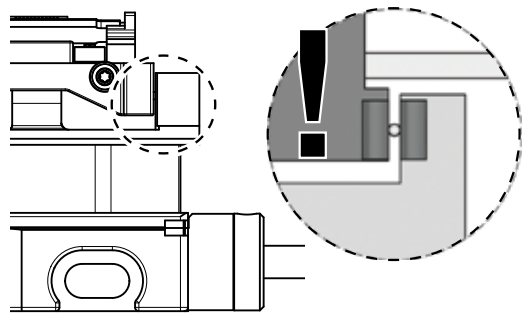

1 bis 2 × abfahren und auf Geräusche achten
Move 1 to 2 times and keep attention to noise

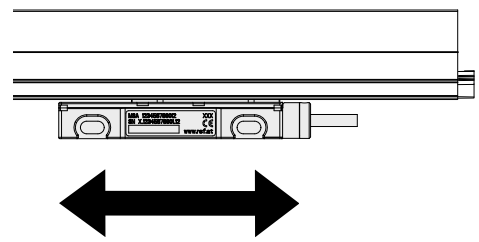

Seitendeckel mit Silicon abdichten
Seal end cap(s) with silicone

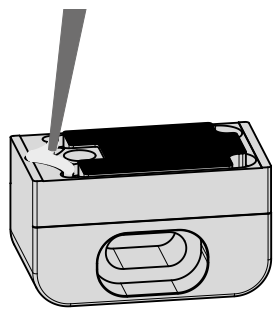

Montage rechter Seitendeckel
Mounting right end cap

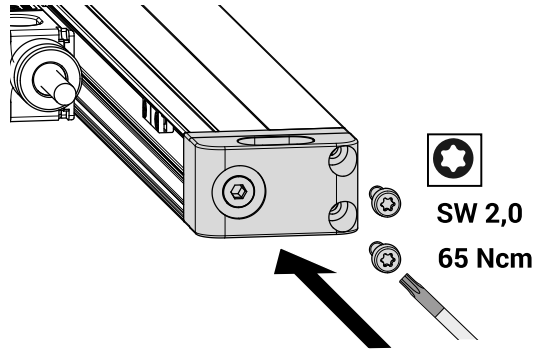

Silicon gleichmäßig verstreichen
Apply silicone evenly

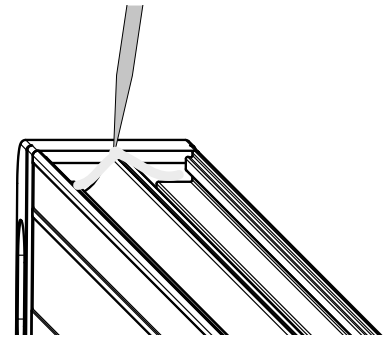

Seitendeckel und Profil reinigen!
Clean end cap and profile!

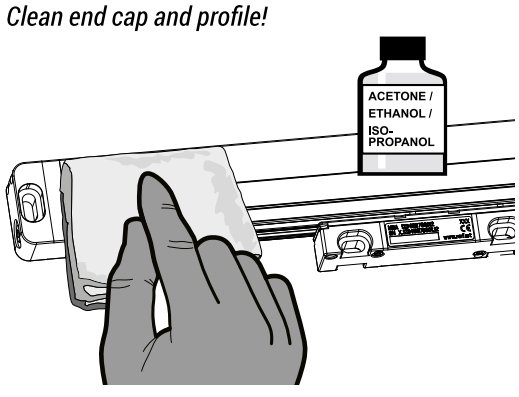

Führungslehre 0,05 mm unterlegen
Shim feeler gauge 0.05 mm

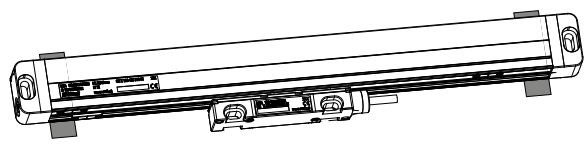

Ausrichtung der Seitendeckel
Alignment of the end caps

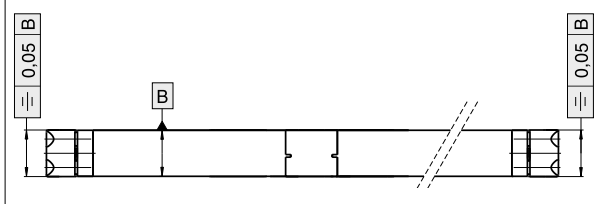

Allgemeine elektrische Hinweise / *General electrical information*

SPANNUNGSVERSORGUNG

Schließen Sie RSF Elektronik Messgeräte nur an Folge-Elektroniken an, deren Versorgungsspannung aus PELV-Systemen (EN 50 178) erzeugt wird. RSF Elektronik Messgeräte erfüllen die Anforderungen der Norm IEC 61010-1 nur, wenn die Spannungsversorgung aus einem Sekundärkreis mit begrenzter Energie nach IEC 61010-1[3rd Ed.], Abschnitt 9.4 oder mit begrenzter Leistung nach IEC 60950-1[2nd Ed.], Abschnitt 2.5 oder aus einem Sekundärkreis der Klasse 2 nach UL1310 erfolgt.[1)]

[1)] Anstelle der IEC 61010-1[3rdEd.], Abschnitt 9.4 können auch die entsprechenden Abschnitte der Normen DIN EN 61010-1, EN61010-1, UL 61010-1 und CAN/CSA-C22.2 No. 61010-1 bzw. anstelle der IEC 60950-1[2nd Ed.], Abschnitt 2.5 die entsprechenden Abschnitte der Normen DIN EN60950-1, EN60950-1, UL60950-1, CAN/CSA-C22.2 No. 60950-1 verwendet werden.

VOLTAGE SUPPLY

Connect RSF Elektronik encoders only to subsequent electronics whose power supply is generated from PELV systems (EN 50 178).
RSF Elektronik encoders fulfill the requirements of standard IEC 61010-1 only if the power is supplied from a secondary circuit with current limitation as per IEC 61010[3rd Ed.], Section 9.4 or with power limitation as per IEC 60950-1[2nd Ed.], Section 2.5 or from a Class 2 secondary circuit as specified in UL1310.[1)]

[1)] In place of IEC 61010-1[3rdEd.], Section 9.4, the corresponding sections of standards DIN EN 61010-1, EN61010-1, UL 61010-1 and CAN/CSA-C22.2 No. 61010-1 can be applied and in place of IEC 60950-1[2nd Ed.], Section 2.5 the corresponding sections of standards DIN EN60950-1, EN60950-1, UL60950-1, CAN/CSA-C22.2 No. 60950-1 can be applied.

Umweltschutz und Entsorgung
Environmental protection and disposal

HINWEIS
NOTICE

- Entsorgen Sie nicht im Hausmüll.
  Do not dispose in domestic waste.
- Entsorgen Sie Elektroschrott und Elektronikkomponenten nur durch autorisierte Annahmestellen. Sie unterliegen der Sondermüllbehandlung.
  Dispose only by authorized collection points. Electrical waste and electronic components are subject to special waste regulations.
- Beachten Sie die Vorschriften des jeweiligen Landes. Genaue Informationen zu gesetzlichen Regelungen gibt die zuständige Verwaltungsbehörde.
  Observe the applicable country-specific regulations. More detailed information on legal regulations can be obtained from competent authorities.